# Купить 2-комнатную квартиру, 55.3 м²

- Москва, Новомосковский административный округ, квартал № 91, Чечёрский проезд, 128к2
- Бунинская аллея, 20 мин. пешком
- Улица Горчакова, 4 мин. на транспорте
- Бульвар Адмирала Ушакова, 5 мин. на транспорте
- Потапово, 5 мин. на транспорте
- Улица Скобелевская, 6 мин. на транспорте

| | |
|---|---|
| Комнат: | 2 |
| Этаж: | 12 из 16 |
| Площадь: | 55.3 м² |
| Жилая: | 30.5 м² |
| Кухня: | 11 м² |

**11 700 000 руб.**

211 573 руб./м²

ID: 1309488

Иващенко Александра Павловна

**+7 (913) 963-04-43**

| | |
|---|---|
| **Тип сделки** | Продажа |
| **Тип продажи** | Свободная |
| **Новостройка** | Нет |
| **Год постройки** | 2013 |
| **Тип здания** | Панельный |
| **Планировка** | Раздельные комнаты |
| **Ремонт** | Старый ремонт |
| **Высота потолков, м** | 2.6 м |
| **Лифт** | Да |
| **Балкон/Лоджия** | 1 балкон |
| **Отопление** | Центральное |
| **Санузел** | Раздельный |
| **Раздельных санузлов** | 1 |
| **Возможна ипотека** | Да |

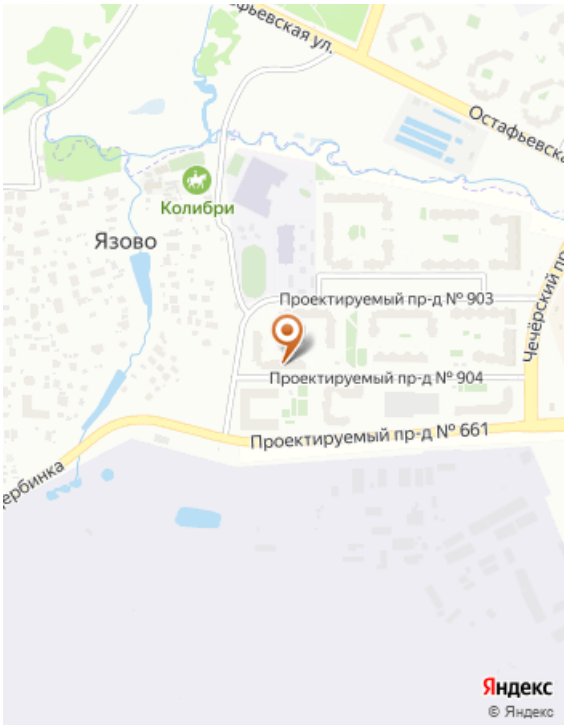

## Дополнительная информация

Код объекта: 1309488. Продаётся уютная двухкомнатная квартира в Новомосковском административном округе Москвы ЖК "Южное Бутово" Хотите приобрести комфортное жильё в Москве? Тогда это предложение для вас! Продаётся двухкомнатная квартира общей площадью 55,3 кв. м, расположенная на двенадцатом этаже шестнадцатиэтажного панельного дома. Год постройки – 2013. Материал перекрытий – монолитные. Тип отопления – центральное. Квартира находится по адресу: г. Москва, Новомосковский административный округ, район Щербинка, Чечёрский проезд, д. 128к2. Дом расположен в районе с развитой инфраструктурой, что делает его привлекательным для проживания. В шаговой доступности находятся магазины, детские сады и школы. Также рядом есть остановки общественного транспорта. На автомобиле можно быстро добраться до МКАД. В квартире выполнен старый ремонт. Окна выходят на улицу и во двор. Есть пассажирский лифт. Комнаты изолированные, их площадь составляет 18 и 12 кв. м соответственно. Площадь кухни – 11 кв. м. Общая жилая площадь – 30,5 кв. м. Высота потолков – 2,6 м. Мы гарантируем безопасную сделку и юридическую поддержку нашим Клиентам. Поможем одобрить ипотеку с сниженной ставкой. Не упустите возможность стать обладателем этой уютной квартиры! Звоните нам прямо сейчас и записывайтесь на просмотр!

# Фотографии

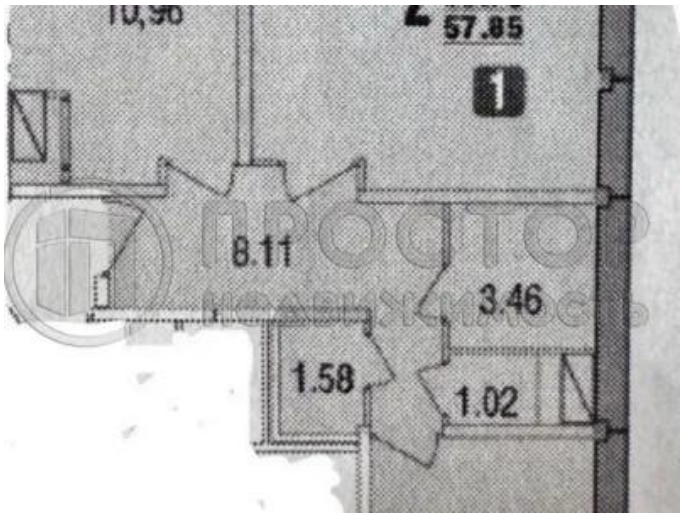
10,96
57.85
1
8.11
3.46
1.58
1.02