Купить 2-комнатную квартиру, 46.5 м²

- Москва, Южный административный округ, Кировоградская улица, 28к1
- Пражская, 2 мин. пешком
- Улица Академика Янгеля, 17 мин. пешком
- Южная, 18 мин. пешком
- Красный строитель, 29 мин. пешком
- Аннино, 4 мин. на транспорте

Комнат:	2
Этаж:	4 из 12
Площадь:	46.5 м²
Жилая:	28.8 м²
Кухня:	7.1 м²

13 000 000 руб.

279 570 руб./м²

ID: 1062190

Аббясова Лилия Маратовна

+7 (916) 676-20-10

Тип сделки	Продажа
Тип продажи	Альтернативная
Новостройка	Нет
Год постройки	1970
Тип здания	Панельный
Планировка	Раздельные комнаты
Ремонт	Косметический
Лифт	Да
Балкон/Лоджия	1 балкон
Отопление	Центральное
Санузел	Раздельный
Раздельных санузлов	1
Возможна ипотека	Да

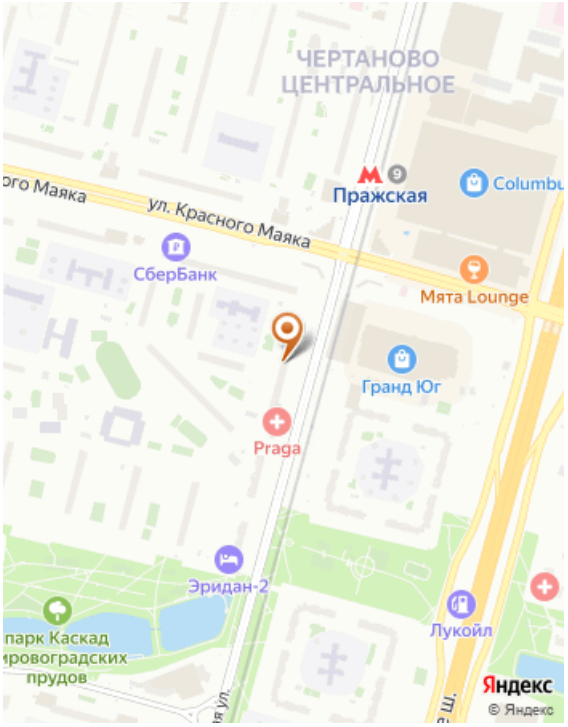

Дополнительная информация

Код объекта: 1062190. Светлая 2-комнатная квартира рядом с метро. В квартире: Две изолированные комнаты, коридор со шкафом-купе, раздельный санузел, балкон. Окна выходят во двор. Окружение: различные сетевые магазины и услуги, школы, дет. сады, ТЦ Columbus, строительный и мебельный центры. В пешей доступности Парк 30-летия Победы и Парк каскад Кировоградских прудов, а также Битцевский лес. Парковка во дворе под шлагбаумом. Две минуты пешком до ст.м. Пражская. Остановки общественного транспорта рядом с домом. Быстрый выезд на авто на Варшавское шоссе, МКАД, МСД, ЮВХ и ТТК. Помощь в бесплатном одобрении и получении ипотечного кредита, специальные условия и преференции от ведущих банков-партнеров. Безопасность сделки и качество предоставляемых услуг обеспечивается стандартами Гильдии Риэлторов Москвы.

Фотографии

КИРОВОГРАДСКАЯ
УЛИЦА
28

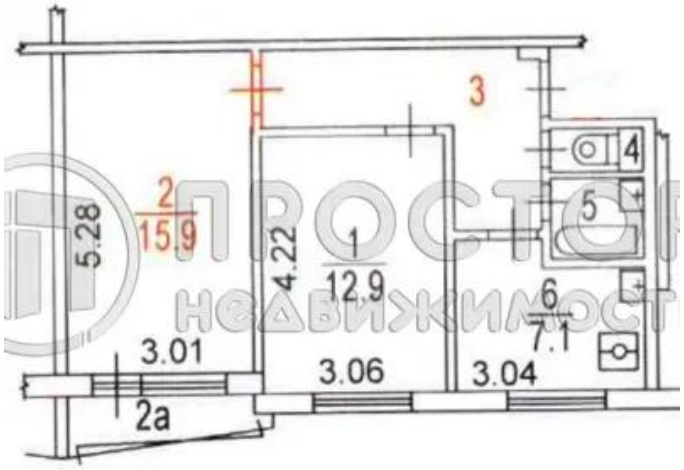
3
4
5
2
15.9
5.28
4.22
1
12.9
6
7.1
3.01
3.06
3.04
2а